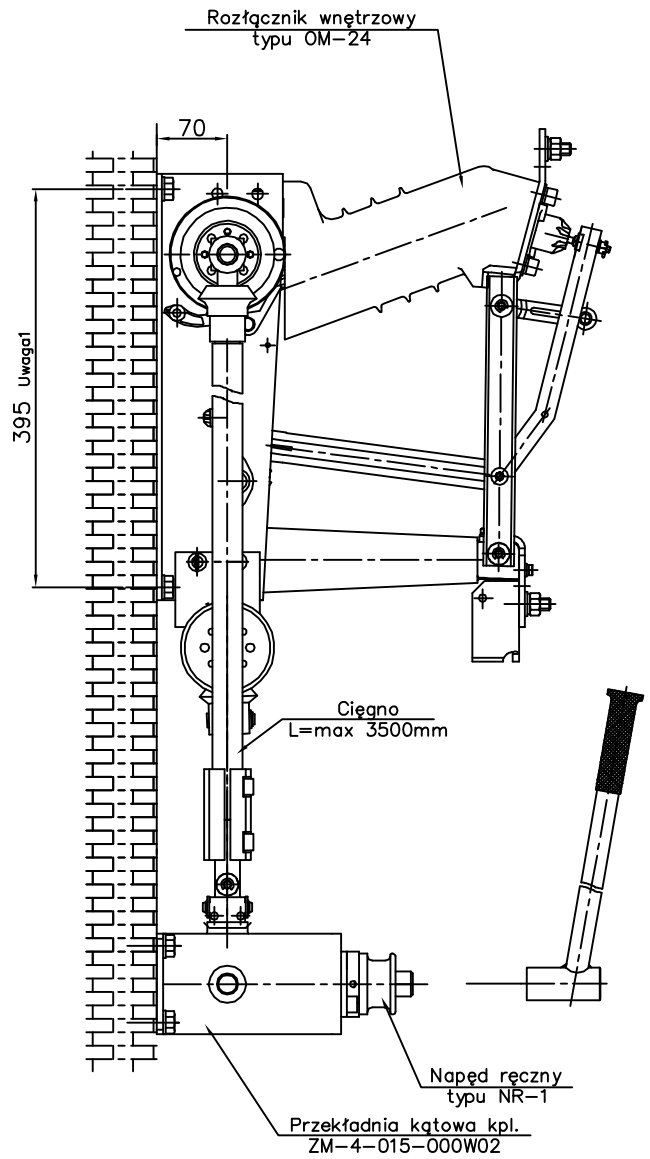

Zastępuje	Zastąpiony przez		Język: PL
Opracował: T.Kisielewski 11.01.2002	Zatwierdził: D.Ligenza	Nazwa rysunku: Zastosowanie rozłącznika OM-24 w stacji wieżowej	Podz. 1:5
Zmiany	Uwagi: Szkic wymiarowy		Stron: 2
ZWAE Zakład Wytwórczy Aparatów Elektrycznych ZWAE Sp. z o. o.		Numer rysunku: RO-015.02	Strona: 1

Zabrania się udostępniania osobom trzecim bez zezwolenia, bez zgody autora. © ZWAE Sp. z o.o.

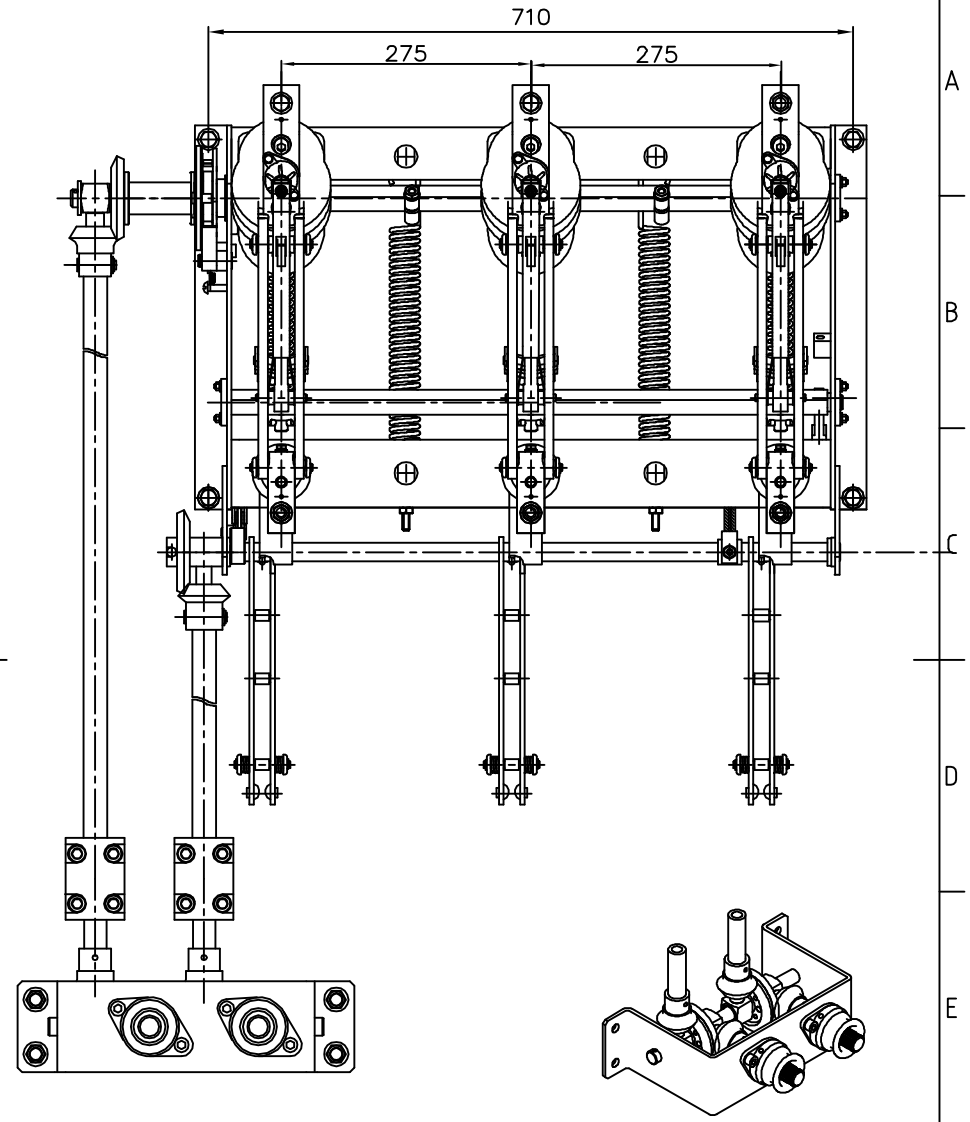

Zastępuje	Zastąpiony przez		Język: PL
Opracował: T.Kisielewski 11.01.2002	Zatwierdził: D.Ligenza	Nazwa rysunku: Zastosowanie rozłącznika OM-24 w stacji wieżowej	Podz. 1:5
Zmiany	Uwagi: Szkic wymiarowy		Stron: 2
ZWAE Zakład Wytwórczy Aparatów Elektrycznych ZWAE Sp. z o. o.		Numer rysunku: RO-015.02	Strona: 2

Zabrania się udostępniania osobom trzecim bez zezwolenia, bez zgody autora. © ZWAE Sp. z o.o.