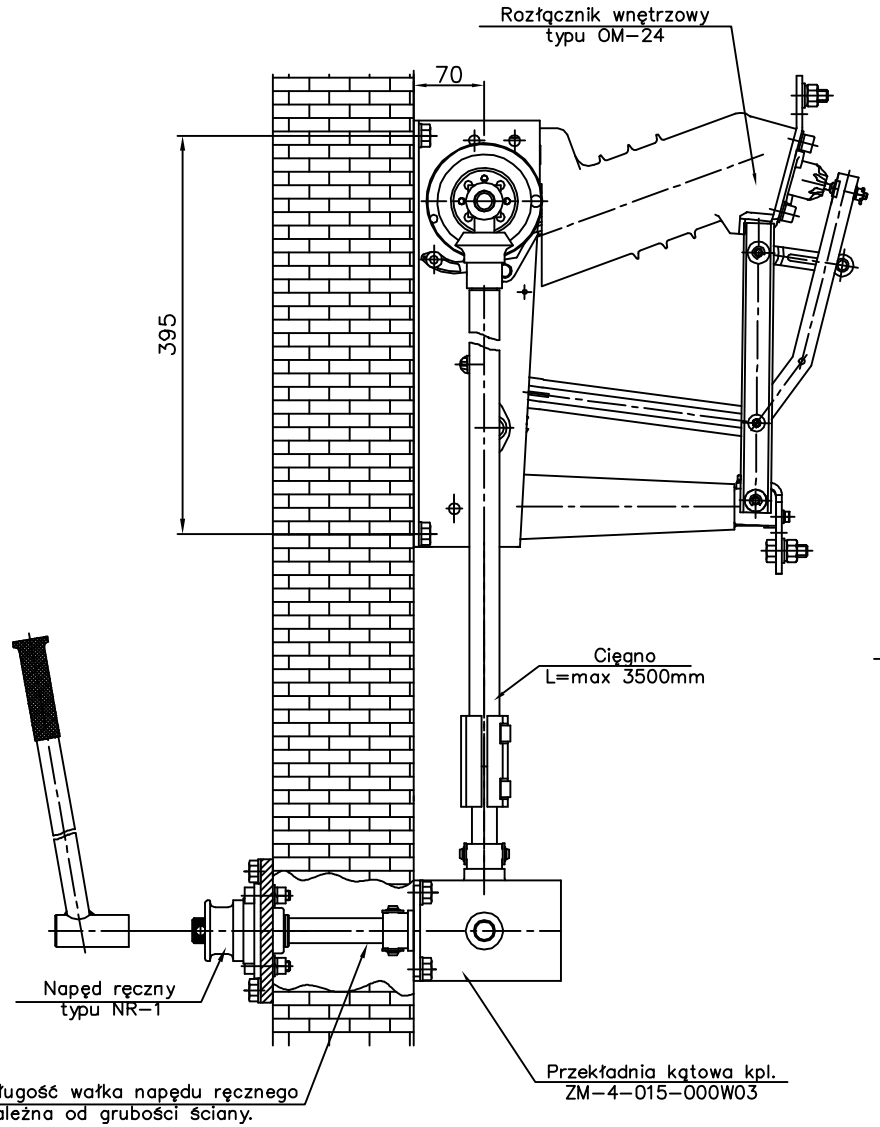

Zastępuje	Zastępowany przez	Zastosowanie rozłącznika OM-24 w stacji wieżowej	Język: PL
Opracował: T.Kisielewski 11.01.2002	Zatwierdził: D.Ligenza		Podz.: 1:5
Zmiany	Uwagi: Szkic wymiarowy		Stron: 2
Zakład Wytwórczy Aparatów Elektrycznych ZWAE Sp. z o. o.		Numer rysunku: RO-015.03	Strona: 1

Zabrania się udostępniania osobom trzecim oraz powielania bez zezwolenia, bez zgody uprawnionego. © ZWAE Sp. z o.o.

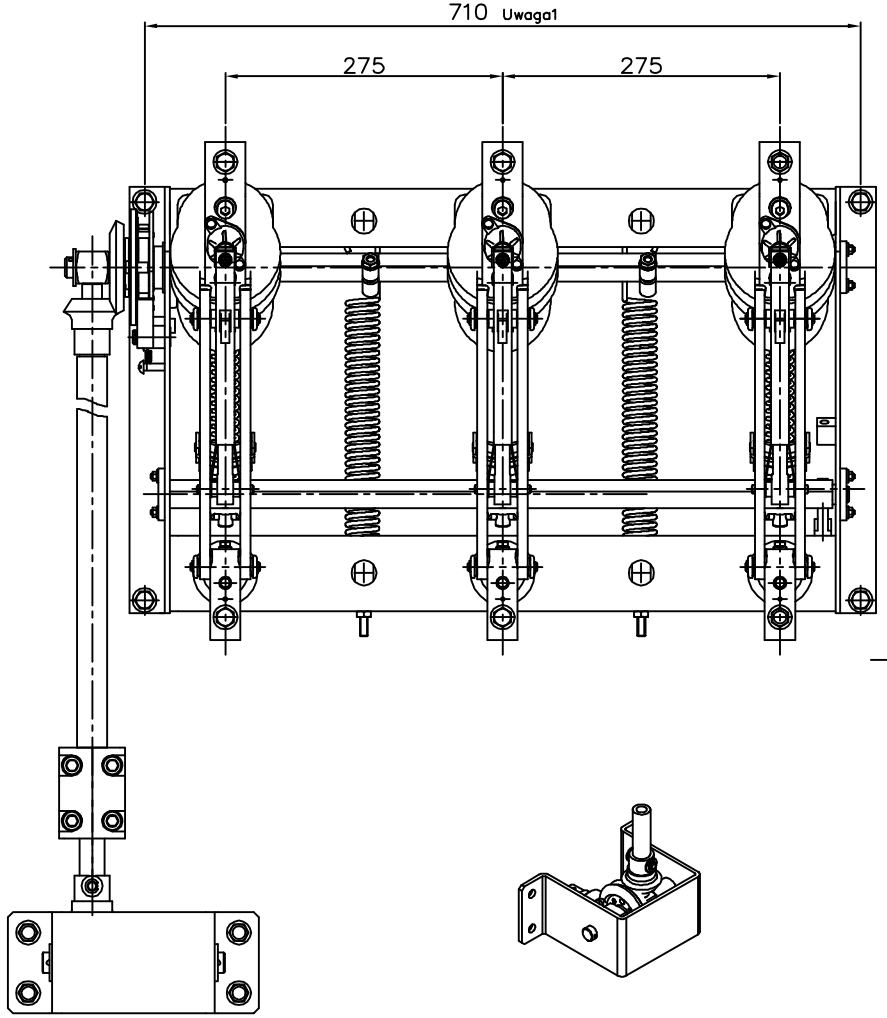

Uwaga:
1. Istnieje możliwość adaptacji otworów mocujących rozłącznika do standardu LHTCJ / OR24–300

Zastępuje	Zastępowany przez	Zastosowanie rozłącznika OM-24 w stacji wieżowej	Język: PL
Opracował: T.Kisielewski 11.01.2002	Zatwierdził: D.Ligenza		Podz.: 1:5
Zmiany	Uwagi: Szkic wymiarowy		Stron: 2
Zakład Wytwórczy Aparatów Elektrycznych ZWAE Sp. z o. o.		Numer rysunku: RO-015.03	Strona: 2

Zabrania się udostępniania osobom trzecim oraz powielania bez zezwolenia, bez zgody uprawnionego. © ZWAE Sp. z o.o.